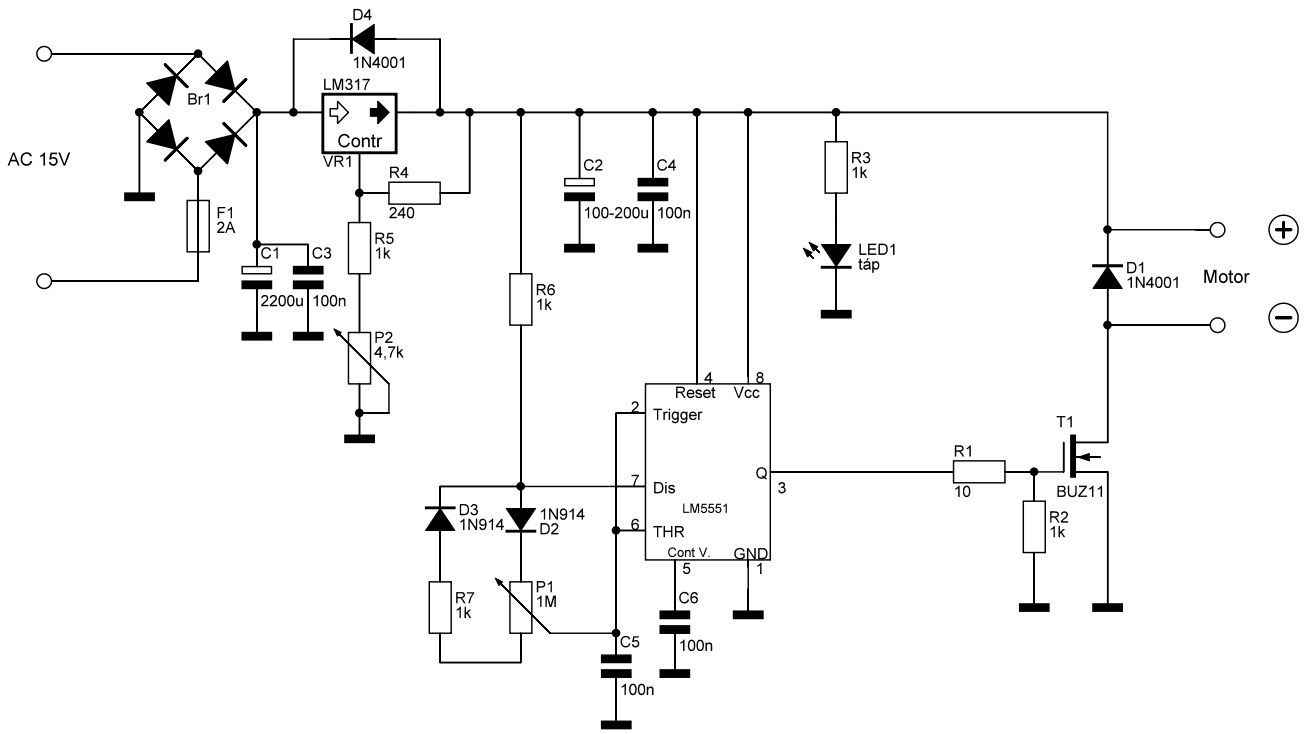

Verzió	Bővített verzió	Megnevezés	Dátum
2.0		PWM szabályozó	
		NYÁK PWM táp	