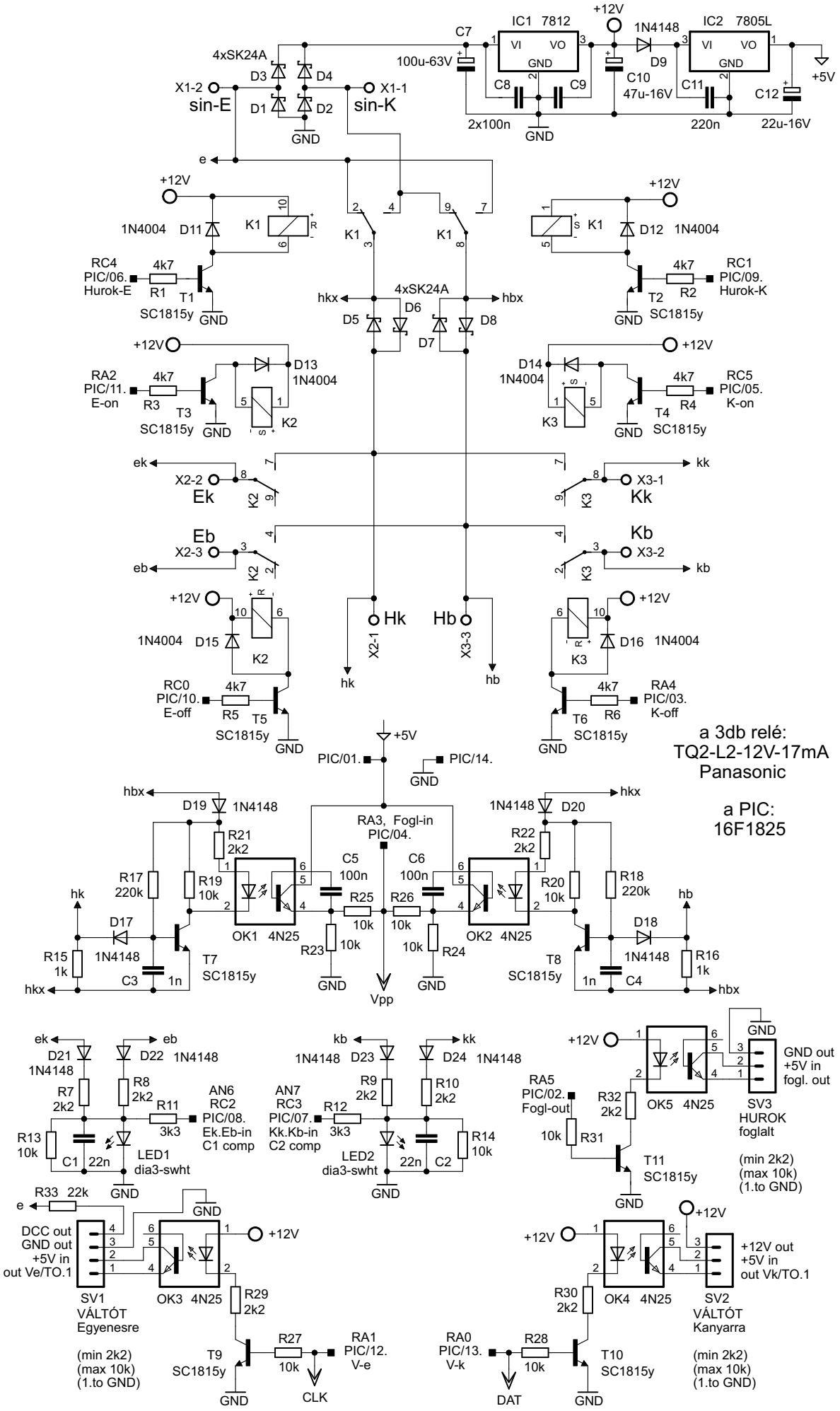HUROKMODUL-3 relés (pseudo lift-fincsi)